Combi-3 with screw sockets, PN 5

4475

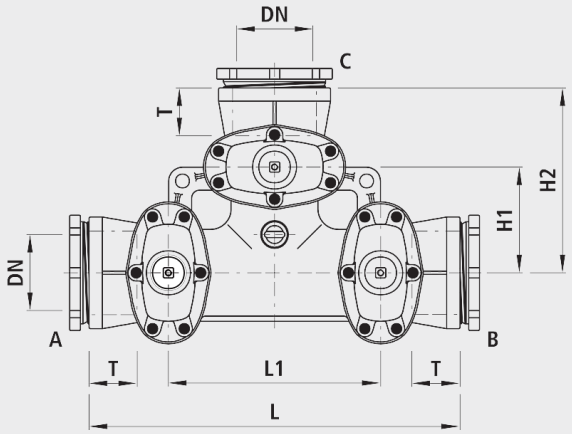

Application

- Die Schraubmuffe ist für folgende Rohrarten geeignet:
- Gussrohre
  - Mit Standard-Schraubringgarnitur: Schraubring, Kontaktring, Stützring, Dichtring; Schubsicherung (Nr. 5800) aussenliegend
- Ecopur-Gussrohre
  - Mit Standard-Schraubringgarnitur. Zur Schonung der Aussenbeschichtung wird anstelle des Kontaktrings ein Konusring (Nr. 8777) verwendet; Schubsicherung (Nr. 5800) aussenliegend
- PE-Rohre
  - Mit PE-Anschweissende (Nr. 4524)
- Der Einsatz mit Erdgas muss spezifiziert werden, damit die nach DIN 3230-5 geforderte Prüfung (PG1 für erdverlegte Armaturen und PG3 für Armaturen in Anlagen) mit dem dazugehörigen Abnahmeprüfzeugnis 3.1 nach DIN EN 10204 vorgenommen werden kann.

Outlet without slider

- Outlets with a blind cover (A, B, C), on request

Characteristics

- Druckstufe PN 5

Material

- Gehäuse und Schraubring
  - Sphäroguss EN-GJS-400 (GGG 40)
  - EWS-Beschichtung nach GSK, RAL-GZ 662, Schichtdicke min. 250 µm
  - Lackierung: Gelb RAL 1021
- Schraubmuffen
  -nach DIN 28601
- Dichtungen
  - NBR-Duo
- Kontaktring und Stützring
  - Chromatiert

Caution

- Installation loops with screw socket (No. 5345) should also be used for installations in existing lines.

	DN	PN (bar)	L (mm)	L1 (mm)	H (mm)	H1 (mm)	H2 (mm)	D (mm)	weight (kg)
4475100000	100	5	635	365	375	185	320	90	67.000
4475125000	125	5	725	415	450	210	365	90	89.000
4475150000	150	5	725	415	460	210	365	95	115.000
4475200000	200	5	840	465	565	235	420	100	214.000

Height H: Pipe axis up to the spindle end