Vanne de branchement avec bride/ZAK®, PN 16

4060

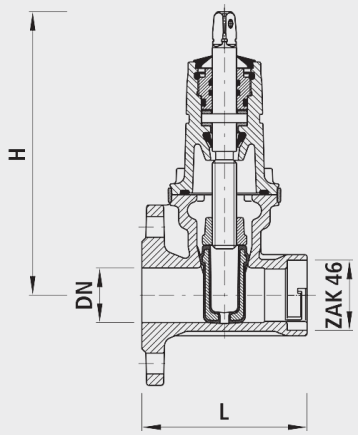

Application

- Hawle propose dans le monde entier le plus vaste programme de branchement pour le gaz et l'eau. Les vannes de branchement se répartissent en deux groupes:
- Vannes à joint souple ¾ à 2"
  - Cette construction robuste et sans entretien a l'avantage qu'à l'état ouvert, toute la section de la conduite est à disposition. Par conséquent, les pertes de charge sont plus faibles.
- Vannes coudées 1 à 2"
  - Construction à joint souple. Convient spécialement pour les conditions de place difficiles dans la fouille.
  - Vanne de branchement (n° 2491) livrable avec vidange automatique intégrée
  - Nombreuses variantes de sortie avec raccords à emboîtement Hawle (voir chapitre K)
  - Technique ZAK®: système de branchement sans filetage. Pour un raccordement rapide sans corrosion.

Caractéristiques

- Technologie de vanne E2
- Température de service
  - max. 40 °C
- Profondeur d'emboîtement ZAK®46 -35 mm
- Protection anticorrosion intégrée
  - Les surfaces de filetage métalliques, sans revêtement, dans les robinetteries conduisent à la corrosion et aux incrustations Cela provoque une réduction de débit et des coûts élevée d'assainissement.

Matière

- Corps
  - Fonte sphéroïdale EN-GJS-400 (GGG 40)
  - Revêtement EWS selon GSK, RAL-GZ 662, épaisseur de couche min. 250 µm

	DN	ZAK®	PN (bar)	H (mm)	L (mm)	Perçage-ø max.	Poids (kg)
4060050046	50	46	16	234	155	35	5.300