Vanne SYNOFLEX avec manchons multidomaines, PN 16

4212

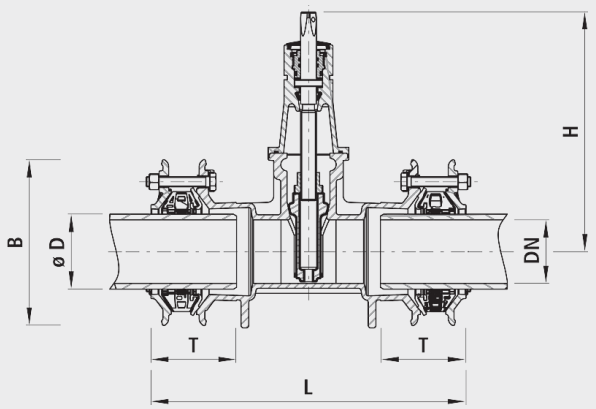

Application

- Manchons universels avec technologie E3 éprouvée
- Le raccord multidomaine HAWLE-SYNOFLEX est l'alternative économique à la technique de soudage. Il est utilisé dans l'approvisionnement d'eau potable et l'évacuation des eaux usées. Pour le raccordement avec verrouillage de tous les types de tubes courants, en fonte, acier, PE et PVC ou pour le raccordement de tubes avec différents diamètres extérieurs et spécialement dans de mauvaises conditions météo. Pour les tubes fibrociment, le verrouillage n'est pas garanti.

Caractéristiques

- Désalignement possible jusqu'à max. 8° (+/-4° par manchon)
- Cotes de raccordement pour brides
  - selon EN 1092-2
- Température de service
  - max. 40 °C
- Profondeur d'emboîtement ZAK®46
  -35 mm
- Certifié SSIGE

Verrouillage

- Raccord multi-domaine résistant à la traction pour tous types de tube

Matière

- Corps et bague de serrage
  - Fonte sphéroïdale EN-GJS-400 (GGG 40)
  - Revêtement EWS selon GSK, RAL-GZ 662, épaisseur de couche min. 250 µm
- Joint
  - EPDM
- Bague SYNOFLEX
  - POM
- Éléments de blocage en traction
  - Acier, protégé de la corrosion
  - Appliqué sur chaque élément de renfort
- Vis
  - Lubrifié à vie
  - Avec blocage de rotation INOX

Attention

- Pour les tubes fibrociment la résistance à la traction n'est pas garantie.
- Une douille de renfort doit être montée pour les raccords verrouillés avec tubes PE.
- La profondeur d'emboîtement maximale ne doit pas être dépassée, pour assurer un espace entre les tubes ou devant la butée.

	DN	ø D min./max.	PN (bar)	H (mm)	L (mm)	T min./max.	B (mm)	Poids (kg)	N° CAN 412
4212100000	100	104-132	16	343	550	119-136	260	31.000	811612
4212125000	125	131-160	16	421	652	143-161	290	46.000	811613
4212150000	150	155-192	16	433	540	126-143	350	52.000	811614
4212200000	200	198-230	16	541	770	143-161	405	87.000	811615