Combi-T-Light BAIO®, sortie pour PE, PN 16

4390

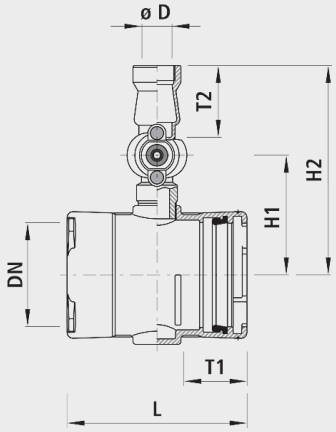

Application

- Version Light du Hawle-Combi-TDN 80 à DN 200 comprenant: pièce de branchement (n° 5410) et vanne de branchement(n° 2800)DN 250 à DN 300 comprenant: T à manchons à emboîtement BAIO® (n° 5420), pièce de transition (n° 6382) et vanne de branchement (n° 2801)
- BAIO® est un système de modules. Toutes les robinetteries et pièces de forme à bout lisse peuvent être emboîtées dans les manchons BAIO®. Il est ainsi possible de réaliser même des combinaisons de vannes très exigeantes jusqu'à DN 300 sans brides. De plus, le raccord est démontable sans outils. Toutes les robinetteries et pièces de forme BAIO® sont équipées de série avec des joints TYTON pour l'eau. Le manchon à emboîtement convient pour les types de tube suivants:
- Tubes en fonte
  - Avec joints standard TYTON (n° 5390), verrouillage avec joints TYTON-SIT (n° 5399) ou BAIO®-SIT (n° 5380); à l'extérieur, démontable
- Tubes en fonte Ecopur
  – Avec joints standard TYTON (n° 5390), verrouillage avec BAIO®-SIT (n° 5380); à l'extérieur, démontable
- Tubes BLUTOP
  - Avec joint (n° 5392)
  - Verrouillage (n° 5381)
- Tubes PE
  - Avec embout PE à souder (n° 4520 / 4526)
- Tubes PVC
  - Avec joint PVC (n° 5396)

Caractéristiques

- Coudes
  - DN 80 à DN 150: max. 3° - DN 200 à DN 300: max. 2°
- Coudes
  - DN 80 à DN 150: max. 3° - DN 200 à DN 300: max. 2°
- Profondeur d'emboîtement ZAK®46 -35 mm

Verrouillage

- Verrouillage BAIO®-SIT (n° 5380)
- Joint TYTON-SIT (n° 5399)

Transitions

- De série avec joint TYTON (n° 5390)
- Joint PVC (n° 5396)
- Embout PE à souder (n° 4520)

Matière

- Corps
  - Fonte sphéroïdale EN-GJS-400 (GGG 40),
  - Revêtement EWS selon GSK, RAL-GZ 662, épaisseur de couche min. 250 µm
- Manchons à emboîtement
  - Selon DIN 28603
- Joints
  - EPDM
  - Homologation KTW et W 270

	DN	ø D	PN (bar)	H1 (mm)	H2 (mm)	L (mm)	T1 (mm)	T2 (mm)	Poids (kg)	N° CAN 411	N° CAN 412
4390100040	100	40	16	180	310	300	115	100	16.400	824122	
4390100050	100	50	16	180	320	300	115	120	17.000	824132	822222
4390100063	100	63	16	170	330	300	115	135	18.100	824142	822232
4390125040	125	40	16	190	325	315	115	100	18.600	824123	
4390125050	125	50	16	190	335	315	115	120	19.200	824133	822223
4390125063	125	63	16	180	345	315	115	135	20.300	824143	822233
4390150040	150	40	16	205	335	310	115	100	19.000	824124	
4390150050	150	50	16	205	345	310	115	120	19.600	824134	822224
4390150063	150	63	16	200	355	310	115	135	20.700	824144	822234
4390200040	200	40	16	220	365	330	125	100	28.200	824125	
4390200050	200	50	16	220	375	330	125	120	28.800	824135	822225
4390200063	200	63	16	215	385	330	125	135	29.900	824145	822235