Combi-3 BAIO®, PN 5

4495

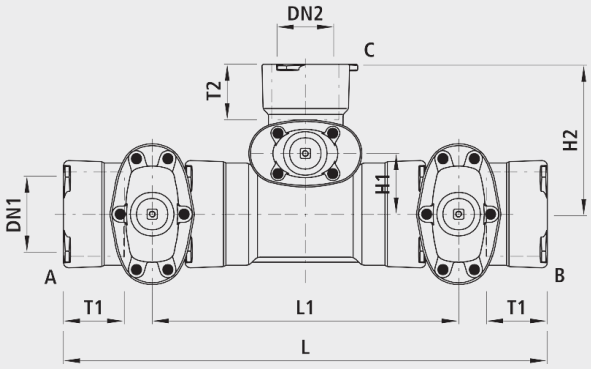

Application

- BAIO® est un système de modules. Toutes les robinetteries et pièces de forme à bout lisse peuvent être emboîtées dans les manchons BAIO®. Il est ainsi possible de réaliser même des combinaisons de vannes très exigeantes jusqu'à DN 300 sans brides. De plus, le raccord est démontable sans outils. Toutes les robinetteries et pièces de forme BAIO® sont équipées de série avec des joints TYTON pour gaz. Le manchon à emboîtement convient pour les types de tube suivants:
- Tubes en fonte
  - Avec joints standard TYTON (n° 5395), verrouillage avec joints TYTON-SIT (n° 5397) ou BAIO®-SIT (n° 5380); à l'extérieur, démontable
- Tubes en fonte Ecopur
  - Avec joints standard TYTON (n° 5395), verrouillage avec BAIO®-SIT (n° 5380); à l'exté-rieur, démontable
- Tubes PE
  - Avec embout PE à souder (n° 4520)
- Tube d'acier
  - avec raccord en acier 4531
- L'usage pour le gaz naturel doit être spécifié, afin de pouvoir effectuer les essais exigés selon DI N 3230-5 (PG1 pour armature enfouies et PG3 pour armature dans installation) et remettre les certificats de contrôle de fabrication 3.1 selon DIN EN 10204.

Caractéristiques

- Coudes
  - DN 80 à DN 150: max. 3° - DN 200 à DN 300: max. 2°
- Niveau de pression PN 5

Verrouillage

- Verrouillage BAIO®-SIT (n° 5380)

Transitions

- Standard avec joint pour tubes en fonte (n° 5395)
- Embout PE à souder (n° 4520)

Matière

- Corps
  - Fonte sphéroïdale EN-GJS-400 (GGG 40)
  - Revêtement EWS selon GSK, RAL-GZ 662, épaisseur de couche min. 250 µm
  - Peinture jaune RAL 1021
- Manchons à emboîtement
  - Selon DIN 28603
- Joints
  - NBR

		DN1 (mm)	DN2 (mm)	PN (bar)	L (mm)	L1 (mm)	H1 (mm)	H2 (mm)	T1 (mm)	T2 (mm)	Poids (kg)
4495080080		80	80	5	830	530	78	220	110	105	59.000
4495100080		100	80	5	865	565	88	230	105	105	71.500
4495100100		100	100	5	885	585	90	255	105	120	80.000
4495125080		125	80	5	910	560	105	240	115	105	101.500
4495125100		125	100	5	915	565	105	270	115	120	107.000
4495125125		125	125	5	920	570	115	290	115	125	122.500
4495150080		150	80	5	950	610	116	260	115	105	110.000
4495150100		150	100	5	975	635	115	280	115	120	116.000
4495150125		150	125	5	1065	725	120	295	115	125	132.500
4495150150		150	150	5	1065	725	120	300	115	125	135.000
4495200080		200	80	5	1040	680	138	280	125	105	167.000
4495200100		200	100	5	1065	705	140	305	125	120	173.000
4495200125		200	125	5	1155	795	147	320	125	125	192.400
4495200150		200	150	5	1155	795	147	325	125	125	192.400
4495200200		200	200	5	1220	860	150	355	125	145	222.400
4495250080	x	250	80	5	1290	810	335	485	175	110	275.000
4495250100	x	250	100	5	1310	830	370	520	175	105	281.000
4495250150	x	250	150	5	1390	910	395	565	175	115	295.000
4495250200	x	250	200	5	1445	965	435	615	175	125	325.000
4495250250	x	250	250	5	1485	1005	510	750	175	175	390.000
4495300080	x	300	80	5	1455	915	365	515	200	110	390.000
4495300100	x	300	100	5	1455	915	395	545	200	105	396.000
4495300150	x	300	150	5	1520	980	420	590	200	115	406.000
4495300200	x	300	200	5	1580	1040	475	655	200	125	432.000
4495300300	x	300	300	5	1680	1140	575	845	200	200	568.000

x = combinaison de la pièce de forme (n° 5425) et vanne (n° 4515)