Vanne à manchons à emboîtements BAIO®, PN 16

4500

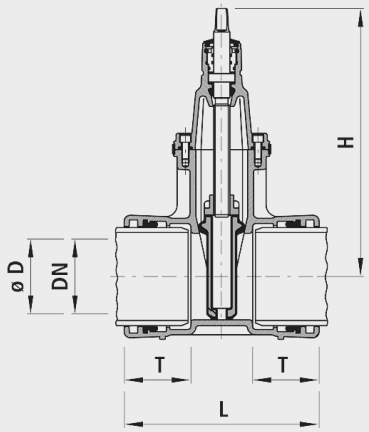

Application

- BAIO® est un système de modules. Toutes les robinetteries et pièces de forme à bout lisse peuvent être emboîtées dans les manchons BAIO®. Il est ainsi possible de réaliser même des combinaisons de vannes très exigeantes jusqu'à DN 300 sans brides. De plus, le raccord est démontable sans outils. Toutes les robinetteries et pièces de forme BAIO® sont équipées de série avec des joints TYTON pour l'eau. Le manchon à emboîtement convient pour les types de tube suivants:
- Tubes en fonte
  - Avec joints standard TYTON (n° 5390), verrouillage avec joints TYTON-SIT (n° 5399) ou BAIO®-SIT (n° 5380); à l'extérieur, démontable
- Tubes en fonte Ecopur
  – Avec joints standard TYTON (n° 5390), verrouillage avec BAIO®-SIT (n° 5380); à l'extérieur, démontable
- Tubes BLUTOP
  - Avec joint (n° 5392)
  - Verrouillage (n° 5381)
- Tubes PE
  - Avec embout PE à souder (n° 4520 / 4526)
- Tubes PVC
  - Avec joint PVC (n° 5396)

Caractéristiques

- Coudes
  - DN 80 à DN 150: max. 3° - DN 200 à DN 300: max. 2°
- Température de service
  - max. 40 °C
- Profondeur d'emboîtement ZAK®46
  -35 mm

Verrouillage

- Verrouillage BAIO®-SIT (n° 5380)
- Joint TYTON-SIT (n° 5399)

Transitions

- De série avec joint TYTON (n° 5390)
- Joint PVC (n° 5396)
- Embout PE à souder (n° 4520, n° 4526)

Matière

- Corps
  - Fonte sphéroïdale EN-GJS-400 (GGG 40),
  - Revêtement EWS selon GSK, RAL-GZ 662, épaisseur de couche min. 250 µm
- Manchons à emboîtement
  - Selon DIN 28603
- Joints
  - EPDM
  - Homologation KTW et W 270

	DN	ø D	PN (bar)	H (mm)	L (mm)	T (mm)	Poids (kg)	N° CAN 411	N° CAN 412
4500080000	80	98	16	313	300	110	17.500	811218	811421
4500100000	100	118	16	343	300	105	22.500	811219	811422
4500125000	125	144	16	421	345	115	38.500	811221	811423
4500150000	150	170	16	433	340	115	38.500	811222	811424
4500200000	200	222	16	541	365	125	65.000	811223	811425
4500250000	250	274	16	649	480	175	105.000	811224	811426
4500300000	300	326	16	731	540	200	162.000	811225	811427