Vanne à bout lisse/manchon à emboîtement BAIO, PN 5

4515

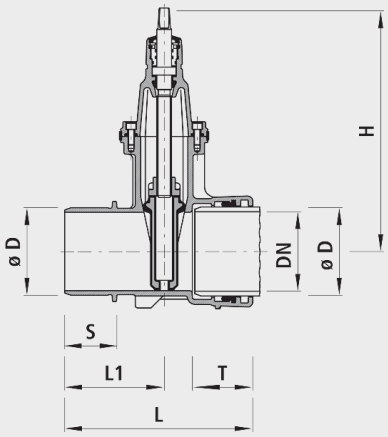

Application

- BAIO® est un système de modules. Toutes les robinetteries et pièces de forme à bout lisse peuvent être emboîtées dans les manchons BAIO®. Il est ainsi possible de réaliser même des combinaisons de vannes très exigeantes jusqu'à DN 300 sans brides. De plus, le raccord est démontable sans outils. Toutes les robinetteries et pièces de forme BAIO® sont équipées de série avec des joints TYTON pour gaz. Le manchon à emboîtement convient pour les types de tube suivants:
- Tubes en fonte
  - Avec joints standard TYTON (n° 5395), verrouillage avec joints TYTON-SIT (n° 5397) ou BAIO®-SIT (n° 5380); à l'extérieur, démontable
- Tubes en fonte Ecopur
  - Avec joints standard TYTON (n° 5395), verrouillage avec BAIO®-SIT (n° 5380); à l'exté-rieur, démontable
- Tubes PE
  - Avec embout PE à souder (n° 4520)
- Tube d'acier
  - avec raccord en acier 4531
- L'usage pour le gaz naturel doit être spécifié, afin de pouvoir effectuer les essais exigés selon DI N 3230-5 (PG1 pour armature enfouies et PG3 pour armature dans installation) et remettre les certificats de contrôle de fabrication 3.1 selon DIN EN 10204.

Caractéristiques

- Coudes
  - DN 80 à DN 150: max. 3° - DN 200 à DN 300: max. 2°
- Niveau de pression PN 5

Verrouillage

- Verrouillage BAIO®-SIT (n° 5380)
- Sécurité de déverrouillage (n° 5290)

Transitions

- De série avec joint TYTON (n° 5395)
- Embout PE à souder (n° 4520, n° 4526)

Matière

- Corps
  - Fonte sphéroïdale EN-GJS-400 (GGG 40)
  - Revêtement EWS selon GSK, RAL-GZ 662, épaisseur de couche min. 250 µm
  - Peinture jaune RAL 1021
- Manchons à emboîtement
  - Selon DIN 28603
- Joints
  - NBR

	DN	ø D	PN (bar)	H (mm)	L (mm)	L1 (mm)	T (mm)	S	Poids (kg)	N° CAN 411	N° CAN 412
4515080000	80	98	5	335	295	145	110	75	16.500	812278	811521
4515100000	100	118	5	375	320	170	105	95	21.000	812279	811522
4515125000	125	144	5	450	350	175	115	100	35.000	812281	811523
4515150000	150	170	5	460	360	190	115	100	38.500	812282	811524
4515200000	200	222	5	565	390	210	125	105	60.000	812283	811525
4515250000	250	274	5	670	535	295	175	150	105.000		
4515300000	300	326	5	755	600	330	200	165	157.000		