Purgeur-aérateur pour eaux usées, PN 16

9881

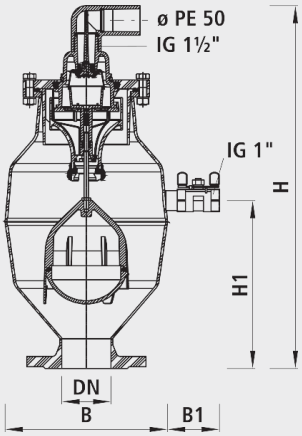

Mode de fonctionnement

- Purgeur-aérateur automatique en continu pour eau usée, eau brute et eau potable. La purge et l'aération en continu se fait par un siège grillagé avec un système de membrane tournante. Le siège d'étanchéité n'est pas en contact avec l'eau usée, ce qui évite l'obstruction du siège et offre une grande sécurité de fonctionnement.

Caractéristiques

- Fonctionnement autonome
- Tous les composants résistants à la corrosion
- Rinçage efficace lors de l'entretien.
- Sur demande, le purgeur-aérateur est également disponible dans la couleur bleu ou dans le matériau INOX.

Matière

- Corps, couvercle et bride: ac. 37 avec revêtement EWS (Inox sur demande)
- Support de membrane (grille) POM
- Membrane: EPDM
- Boule de flotteur POM
- Coude de sortie d 50: PE 100

Données de performance

- Section d'ouverture 480 mm²
- Débit de purge 440 m³/h
- Débit d'aération 427 m³/h
- Plage de service: 0 à 16 bar

Fluide

- Eaux usées ménagères, eau potable

Température

- max. 40 °C

Pression d'essai

- Corps: 24 bar

	DN	PN (bar)	B (mm)	B1 (mm)	H (mm)	H1 (mm)	Poids (kg)
9881050000	50	10/16	270	100	615	180	20.000
9881080000	80	10/16	270	100	615	180	21.000
9881100000	100	10/16	270	100	615	180	23.000
9881150000	150	10/16	270	100	615	180	25.000
9881200000	200	10	270	100	615	180	28.000