# Spitzend-/Steckmuffen-Schieber BLS® mit Schweissraupe, PN 16

4027

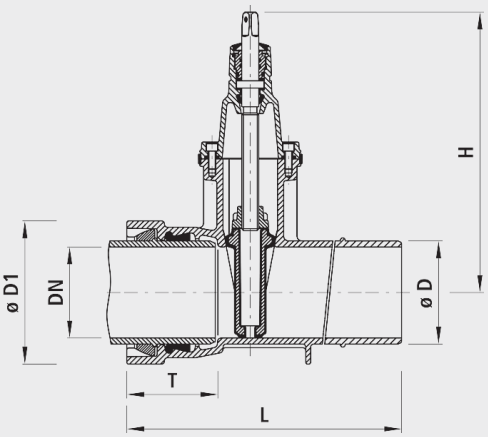

## Anwendung

- Die BLS®-Muffe kann für Rohre mit Schweissraupen verwendet werden, welche mittels Riegel schubgesichert werden. Benützt man z.B. eine TYTON-SIT-Dichtung, lässt sich das Formstück auch für sämtliche Steckmuffen-Rohre verwenden. Ausführung der Armaturen in der bewährten E3- Schieber-Technologie. Sämtliche BLS®-Armaturen und -Formstücke sind serienmässig mit TYTON-Dichtungen für Wasser ausgerüstet.

## Eigenschaften

- Betriebstemperatur
  - max. 40 °C
- Druckstufe PN 16

## Schubsicherung

- Schubsicherungsriegel oder Klemmring für Rohrende mit Schweissraupe (Nr. 5910)

## Werkstoff

- Gehäuse
  - Sphäroguss EN-GJS-400 (GGG 40)
  - EWS-Beschichtung nach GSK, RAL-GZ 662, Schichtdicke min. 250 µm
- Steckmuffen
  - nach DIN 28603
- Dichtungen
  - EPDM
  - KTW- und W 270-Zulassung

## Achtung

- Schubsicherungen sind nicht im Lieferumfang enthalten.

| | DN | ø D | PN (bar) | H (mm) | L (mm) | T (mm) | ø D1 (mm) | Gewicht (kg) | NPK-Nr. 411 | NPK-Nr. 412 | BIM / CAD |
|---|---|---|---|---|---|---|---|---|---|---|---|
| 4027080000 | 80 | 98 | 16 | 313 | 422 | 127 | 156 | 20.500 | 812218 | 811521 | |
| 4027100000 | 100 | 118 | 16 | 343 | 440 | 135 | 178 | 24.500 | 812219 | 811522 | |
| 4027125000 | 125 | 144 | 16 | 421 | 494 | 143 | 208 | 37.500 | 812221 | 811523 | |
| 4027150000 | 150 | 170 | 16 | 433 | 513 | 150 | 235 | 44.500 | 812222 | 811524 | |
| 4027200000 | 200 | 222 | 16 | 541 | 535 | 160 | 295 | 72.000 | 812223 | 811525 | |
| 4027250000 | 250 | 274 | 16 | 649 | 577 | 165 | 356 | 114.000 | 812224 | 811526 | |
| 4027300000 | 300 | 326 | 16 | 731 | 638 | 170 | 414 | 168.000 | 812225 | 811527 | |