# Adapter ZAK® - HAWLE-SYNOFLEX

6162

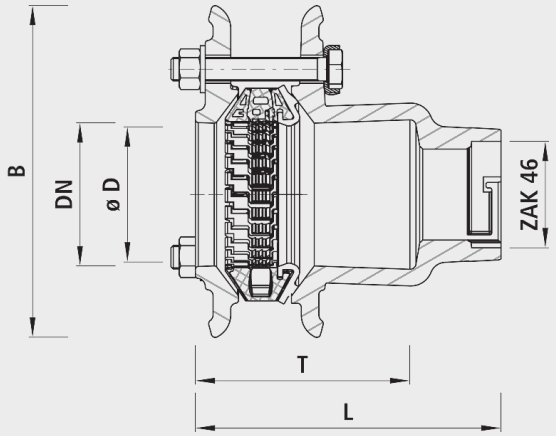

## Application

- High tensile connection in multiple areas for all types of pipes
- In combination with all types of ZAK® fittings
- Not permitted for gas
- Das System ZAK® ist eine gewindelose Verbindungstechnik, die mittels einer Bajonettverriegelung den Fitting mit der Hausanschluss-Armatur verbindet.
- Mit diesem sehr einfachen Verbindungssystem gehört die Gewindeverbindung der Vergangenheit an. Zudem ist mit diesem System der Korrosionsschutz der Verbindungstechnik gewährleistet.

## Caution

- A supporting sleeve must be used without fail for high tensile connections of PE pipes.
- The maximum insertion depth must not be exceeded, in order to ensure a gap is maintained between the pipes or before the stop.
- Um elektrochemische Korrosion zu vermeiden, dürfen Steckfittings aus Guss nicht mit Chromstahl- oder Messing-Formstücken in Verbindung gebracht werden. Die Hawle Armaturen AG lehnt alle Gewährleistungsansprüche bei solchen Installationen ab.

## Characteristics

- Leichte und schnelle Montage
- Kein Werkzeug zur Montage notwendig
- Unthreaded connection technique
- Kein Hanfen beim Eindichten des Fittings
- Integriert in Anbohrschellen, Schiebern, Ventilen und Fittings
- Zuverlässige Abdichtung durch Doppel-O-Ring in der ZAK®-Verbindung
- Jederzeit und einfach wieder demontierbar
- Einstecktiefe ZAK®46
  - 35 mm
- Pressure PN 16

## Material

- Steckfitting Guss
  - Sphäroguss EN-GJS-400 (GGG 40) oder Grauguss EN-GJL-250 (GG 25)
  - EWS-Beschichtung nach GSK, RAL-GZ 662, Schichtdicke min. 250 µm
- PE-Anschweissenden
  - PE 100, SDR 11
  - nach DIN 8074

| | DN | PN (bar) | ZAK® | ø D min./max. | L (mm) | T (mm) | B (mm) | weight (kg) | NPK No. 412 |
|---|---|---|---|---|---|---|---|---|---|
| 6162040000 | 40 | 16 | 46 | 46-58 | 146 | 86 | 157 | 2.400 | 455617 |
| 6162050000 | 50 | 16 | 46 | 56-71 | 153 | 91 | 170 | 2.740 | 455618 |