Pièce de fond, sortie verticale

2109

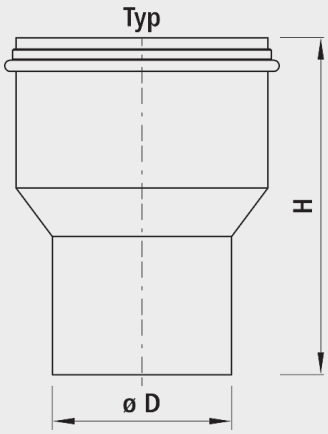

Application

- Pièce de fond non siphonnée pour bonde et trop-plein Hawle type N et OS

Matière

- PE-HD Plastique

	Type	ø D	H (mm)	Poids (kg)	N° CAN 411
2109075000	75	75	185	0.400	842552
2109110000	110	110	250	1.100	842554
2109160000	160	160	300	2.300	842556
2109200000	200	250	350	6.000	842558