Hawlinger PE à souder ZAK®, PN 5

2285

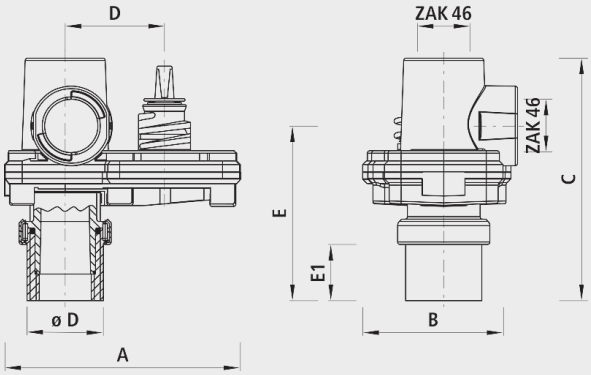

Application

- L'embout PE à souder d 63 mm peut être soudé avec les colliers de prise électrosoudable du commerce.

Caractéristiques

- Sortie verticale et horizontale ZAK® 46
- Protection anticorrosion intégrée
  - Les surfaces de filetage métalliques, sans revêtement, dans les robinetteries conduisent à la corrosion et aux incrustations. Cela provoque une réduction de débit et des coûts élevés d'assainissement.
  – Tous les articles Hawle avec filetage intérieur sont pourvus d'une bague de protection anticorrosion en élastomère. Ceci garantit des raccordements sans corrosion ni incrustations, et assure le débit entier et une énorme économie de coûts.
- L'usage pour le gaz naturel doit être spécifié, afin de pouvoir effectuer les essais exigés selon DI N 3230-5 (PG1 pour armature enfouies et PG3 pour armature dans installation) et remettre les certificats de contrôle de fabrication 3.1 selon DIN EN 10204.
- Niveau de pression PN 5

Matière

- Corps
  - Fonte sphéroïdale EN-GJS-400 (GGG 40)
  - Revêtement EWS selon GSK, RAL-GZ 662, épaisseur de couche min. 250 µm
  - Peinture jaune RAL 1021
  - NBR

	ZAK®	ø D	PN (bar)	A (mm)	B (mm)	C (mm)	D (mm)	E (mm)	E1	Perçage-ø max.	Poids (kg)
2285046063	46	63	5	195	125	210	82	155	56	35	6.300