Plot de prise universel pour perçage Hawlinger ZAK®, PN 16

2430

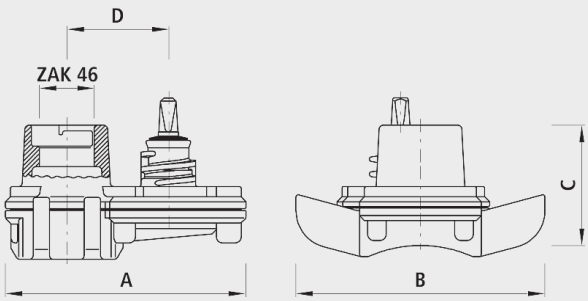

Application

- Pour tuyaux en fonte, FZM, acier et éternit, DN 65 - DN 500.

Caractéristiques

- Sortie verticale ZAK® 46
- Température de service
  - max. 40 °C
- Profondeur d'emboîtement ZAK®46
  -35 mm
- Protection anticorrosion intégrée
  - Les surfaces de filetage métalliques, sans revêtement, dans les robinetteries conduisent à la corrosion et aux incrustations Cela provoque une réduction de débit et des coûts élevée d'assainissement.

Installation et montage

- Caler le levier de manoeuvre sous le Hawlingeraprès le processus de perçage!

Matière

- Corps
  - Fonte sphéroïdale EN-GJS-400 (GGG 40)
  - Revêtement EWS selon GSK, RAL-GZ 662, épaisseur de couche min. 250 µm

		DN	ZAK®	PN (bar)	A (mm)	B (mm)	C (mm)	D (mm)	Perçage-ø max. (mm)	Poids (kg)	N° CAN 411	N° CAN 412
2430046000		65-500	46	16	195	200	95	82	35	5.300	867811	261321
2430146000	x	65-500	46	16	195	200	95	82	35	5.300		

x = Avec fonction de vidange intégrée. Une fois le raccord fermé, il se vide automatiquement.