Vanne de prise ROBUSTO DN 50, PE d 63 mm, en haut, transversal, PN 16

2730

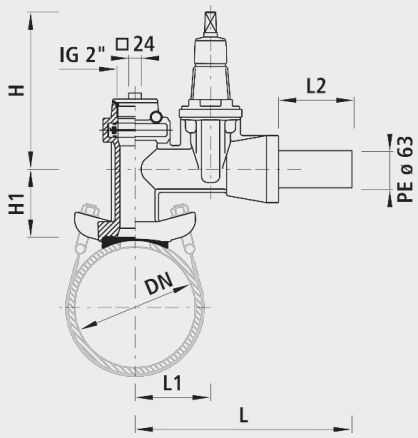

Application

- Pour perçage sous pression, avec obturation auxiliaire intégrée
- Montage avec deux étriers de fixation
- Pour tubes en fonte, FZM, acier et Eternit,DN 100 à DN 500

Sortie

- Sortie de la conduite perpendiculaire au tube
- Embout PE à souder SDR 11, d 63
- Embout PE à souder, monté en usine
- Diamètre d 63 convient pour raccordsà emboîtement Hawle
- Manchons à vis DN 50

Caractéristiques

- Technologie de vanne E3
- Dimension de la vanne DN 50
- Température de service
  - max. 40 °C
- Profondeur d'emboîtement ZAK®46
  -35 mm

Matière

- Corps
  - Fonte sphéroïdale EN-GJS-400 (GGG 40)
  - Revêtement EWS selon GSK, RAL-GZ 662, épaisseur de couche min. 250 µm

	DN	PN (bar)	L (mm)	L1 (mm)	L2 (mm)	Perçage-ø max. (mm)	H1 (mm)	H (mm)	Poids (kg)		N° CAN 411	N° CAN 412
2730050063	100-500	16	370	125	125	46	115	234	15.000	1	862764	842124

1 = utiliser le joint 3170