Combi-4 avec manchons à vis, PN 16

4403

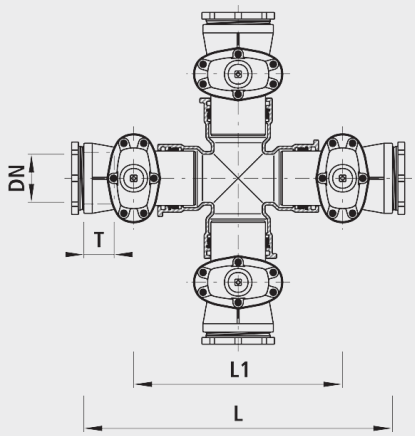

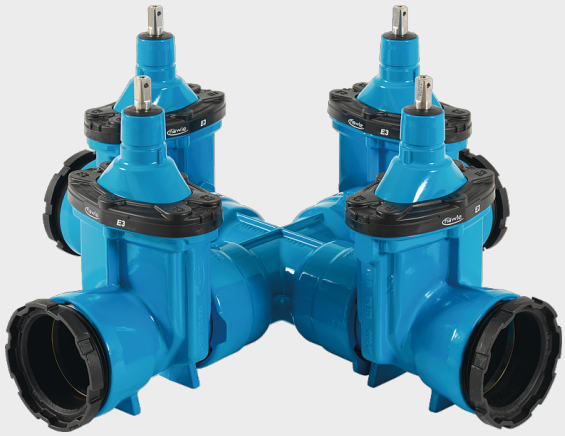

Application

- Le manchon à vis convient pour les types de tube suivants::
  Tubes en fonte:
  - avec garniture de douille filetée standard: douille filetée, bague de contact, bague d'appui, joint: verrouillage (n° 5800) à l'extéerieur:
  Tubes en fonte Ecopur:
  - avec garniture de douille filetée standard; verrouillage (n° 5800) à l'extérieur:
  Tube PE:
  - avec embout PE à souder (n° 4523 et 4524)

Caractéristiques

- Température de service
  - max. 40 °C
- Profondeur d'emboîtement ZAK®46
  -35 mm

Matière

- Corps:
  - Fonte sphéroïdale EN-GJS-400 (GGG 40)
  - Revêtement EWS selon GSK, RAL-GZ 662, épaisseur de couche min. 250 µm
- Douille filetée:
  - Fonte sphéroïdale EN-GJS-400 (GGG40)
- Manchon à vis:
  - selon DIN 28601
- Joints:
  - NBR-Duo
  - Homologation KTW et W 270
- Bague de contact et bague d'appui:
  - Chromatisé

Attention

- Pour le montage sur conduites existantes, utiliser également le manchon coulissant (n° 5370).

	DN	PN (bar)	L (mm)	L1 (mm)	H (mm)	T (mm)	Poids (kg)	N° CAN 411
4403080000	80	16	760	510	313	85	89.000	827111
4403100000	100	16	820	550	343	90	110.000	827112
4403125000	125	16	920	610	421	90	177.000	827113
4403150000	150	16	930	620	433	95	193.000	827114
4403200000	200	16	1060	730	541	100	313.000	827115

Hauteur H: axe du tube à extrémité de tige