Combi-4 avec embouts PE à souder, PN 16

4433

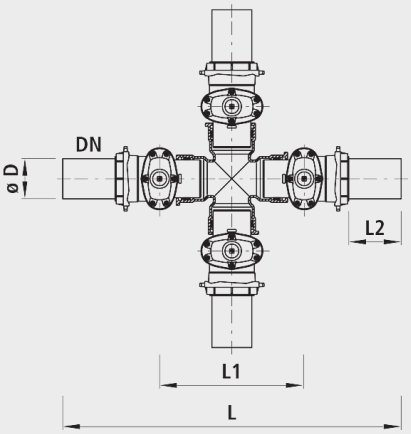

Application

- Les robinetteries PE à souder peuvent être raccordées fermement avec des manchons électrosoudé, des soudages bout à bout par électro-soudage ou des raccords par serrage mécanique.
- Les embouts sont vissés fermement dans le corps de robinetterie avec double joint (joint à lèvre, joint O-Ring) et bague d'appui.
- Les embouts PE à souder peuvent être remplacés individuellement sur les vannes.
- Convient pour tous les tube PE. La mise en œuvre se réfère aux directives de la VKR (Association suisse des matières plastiques, Aarau).
- Les embouts PE peuvent être rempalcés au besoin ou en cas de transformation. Les robinetteries sont de ce fait réutilisables si un embout PE est défectueux.

Attention

- Combinaisons spéciales ou autres combinaisons sur demand

Caractéristiques

- Température de service – max. 40 °CM
- Profondeur d'emboîtement ZAK®46 -35 mm

Matière

- Embout PE à souder: PE 100, SDR 11
- Tourné à SDR 17, sur demande
- Corps
  - Fonte sphéroïdale EN-GJS-400 (GGG 40)
  - Revêtement EWS selon GSK, RAL-GZ 662, épaisseur de couche min. 250 µm
- Joints
  - O-Ring: EPDM
  - Joint de manchon: EPDM
- Embout à souder
  - Standard: PE 100, SDR 11
  - Sur demande: tournée à SDR 17
- Bague d'appui
  - INOX

	DN	ø D	PN (bar)	L (mm)	L1 (mm)	L2 (mm)	Poids (kg)	N° CAN 411
4433080090	80	90	16	1170	510	145	99.200	
4433100110	100	110	16	1260	550	165	126.000	827711
4433100125	100	125	16	1290	550	180	127.200	827712
4433125140	125	140	16	1430	595	200	196.400	827713
4433125160	125	160	16	1460	595	215	198.000	827714
4433150160	150	160	16	1520	660	215	216.000	827714
4433150180	150	180	16	1540	660	225	217.600	827715
4433150200	150	200	16	1620	660	160	220.800	827716
4433200200	200	200	16	1730	790	240	352.000	
4433200225	200	225	16	1760	790	225	354.800	827717
4433200250	200	250	16	1800	790	280	356.400	827718