Cape de route EASY-LIFT, taille 0

457200

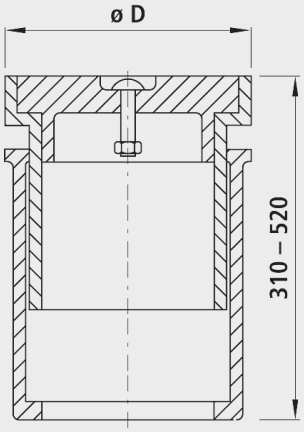

Application

- Recommandé pour les vannes de branchement

Caractéristiques

- Partie supérieure télescopique avec surface d'étanchéité extralarge, exécution longue
- Pas de liaison par corrosion ou soudage à froid
- Ouverture aisée en tout temps du couvercle en plastique renforée de fibres de verre.
- Provoque peu de bruit

Matière

- Corps: fonte EN GJL-200 (GG 20)
- Couvercle: synthétique, renforcé de fibres de verre
- Chaîne: INOX

	Grandeur	ø D (mm)	Poids (kg)	N° CAN 411	N° CAN 412
4572000000	0	155	12.100	872111	872211