Servomoteur AUMA électrique, 24 VDC

4992

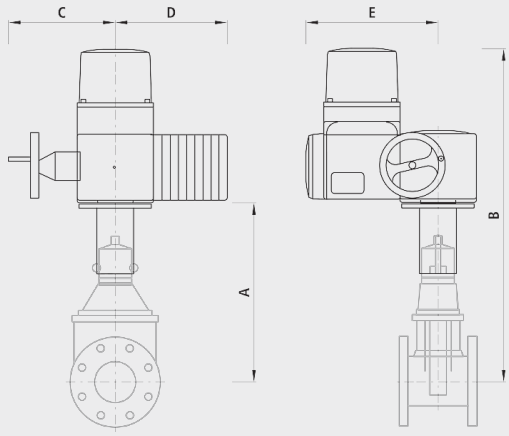

Application

- Le servomoteur AUMA peut être monté sur toutes les vannes Hawle E2/3 à partir de DN 50.
- Montage ultérieur possible
- Livré avec pièce de transition (lanterne)

Caractéristiques

- Protection IP 68, protection moteur: IP 65 (standard)
- Servomoteur type SA pour commande OUVERT/FERME, 24 VDC, courant continu
- Avec 2 interrupteurs de couple et 2 interrupteurs de course
- Indicateur de position optique
- Volant pour manoeuvre d'urgence manuelle
- Chauffage intégré dans moteur 5 à 20 W,max. 0.8 A
- Temps de fermeture en secondes par course selon tableau (t/s)

Attention

- Partie supérieure spécial avec tige revêtue pour les moteurs d'entraînement en usage régulier disponible à partir de DN 150

	DN	PN (bar)	Type	A (mm)	B (mm)	C (mm)	D (mm)	E (mm)	T/S	Poids (kg)
4992V00051	50	10/16/25	SA07.6	319	610	249	443	238	37	34.000
4992V00066	65	10/16/25	SA07.6	382	673	249	443	238	48	34.000
4992V00081	80	10/16/25	SA07.6	389	680	249	443	238	60	34.000
4992V00101	100	10/16/25	SA07.6	426	717	249	443	238	75	34.000
4992V00126	125	10/16/25	SA10.2	498	791	254	528	248	93	40.000
4992V00151	150	10/16/25	SA10.2	510	803	254	528	248	112	40.000
4992V00201	200	10/16/25	SA10.2	617	910	254	528	248	127	40.000
4992V00251	250	10/16/25	SA14.2	821	1009	338	520	286	157	76.000
4992V00301	300	10/16/25	SA14.2	928	1093	338	520	286	136	76.000
4992V00351	350	10/16/25	SA14.2	1038	1178	338	520	286	160	76.000
4992V00401	400	10/16/25	SA14.2	1147	1336	338	520	286	155	78.000