Raccord à emboîtement en fonte

6300

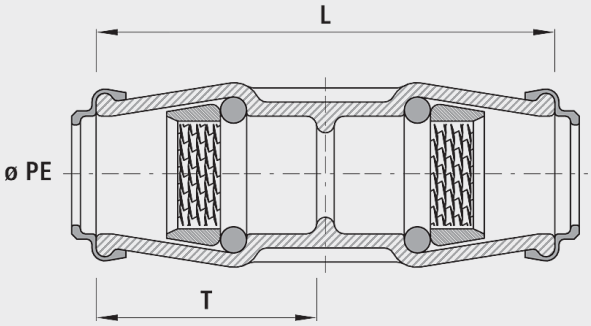

Application

- Pour tous les tubes en PE
- Les raccords à emboîtement Hawle sont utilisés avec succès depuis plus de 50 ans. Cette technique de raccordement simple et convaincante offre une insertion optimale du tube PE dans le raccord. La sécurité en traction et l'étanchéité sont assuré par un anneau de serrage vertébral et un robuste O-Ring.

Caractéristiques

- Pas de douille d'appui pour les conduites d'eau et pneumatiques
- Pas de contraintes ou affaiblissements du tube PE
- Toujours une force de traction et d'étanchéité suffisante, réglée automatiquement par la pression interne du fluide.
- Grâce au choix de matière, fonte ou POM, pas de corrosion électrochimique aux colliers de perçage et vannes de branchement.
- Démontage possible avec les coquilles de démontage (n° 6010)
- Température de service
  - max. 40 °C
- Profondeur d'emboîtement ZAK®46
  -35 mm
- Protection anticorrosion intégrée
  - Les surfaces de filetage métalliques, sans revêtement, dans les robinetteries conduisent à la corrosion et aux incrustations Cela provoque une réduction de débit et des coûts élevée d'assainissement.

Matière

- Raccord à emboîtement en fonte
  - Fonte sphéroïdale EN-GJS-400 (GGG 40) ou fonte grise EN-GJL-250 (GG 25)
  - Revêtement EWS selon GSK, RAL-GZ 662, épaisseur de couche min. 250 µm

Attention

- Afin d'éviter la corrosion électrochimique, les raccords à emboîtement en fonte ne doivent pas être en contact avec des pièces de forme en INOX ou en laiton. Hawle Armaturen AG décline toute responsabilité pour de telles installations.

	ø PE	L (mm)	PN (bar)	T (mm)	Poids (kg)	N° CAN 411	N° CAN 412
6300025000	25	109	16	50	0.430		
6300032000	32	131	16	60	0.620	453312	453111
6300040000	40	155	16	75	0.950	453313	453112
6300050000	50	190	16	90	1.400	453314	453113
6300063000	63	215	16	100	2.650	453315	453114
6300075000	75	220	16	110	4.400		