Bride à deux chambres pour tubes en acier, résistant à la traction, PN 16

7150

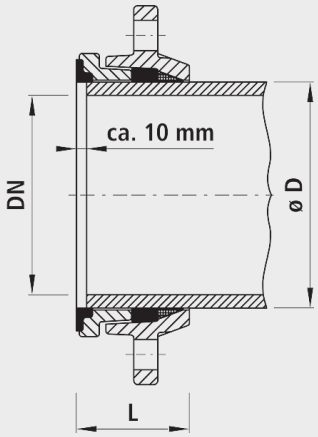

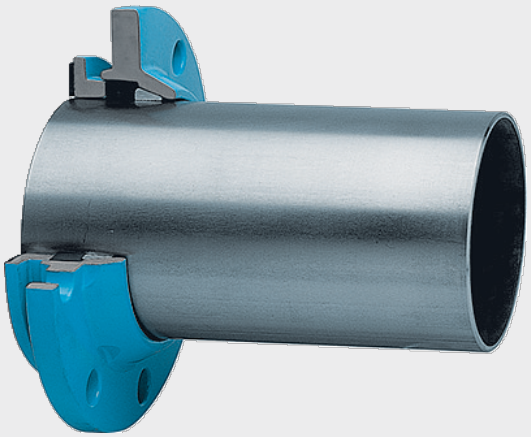

Application

- La technique de bride à deux chambres solutionne les problèmes de liaison et de transition de toutes sortes. Elle peut être utilisée pour tous les domaines de la construction de conduites. Pour des diamètres hors norme, des fabrications spéciales sont également possibles sur demande.

Caractéristiques

- Étanchéité sûre
- Montage simple et rapide
- Toujours démontable
- Cotes de raccordement pour brides
  - selon DIN EN 1092-2
  - DN 25 à DN 150: PN 10 / 16
  - DN 200 à DN 600: PN 10 ou 16, indiquer à la commande
- Température de service – max. 40 °C

Installation et montage

- Couper l'extrémité du tube à angle droit, ne pas la couper en biseau.
- Glisser la bride et la bague de pression sur le tube lisse. Glisser la bride complète vers la contre-bride, la bague de pression avec joint doit dépasser l'extrémité du tube d'env. 10 mm. Serrer les vis en croix. Répéter la procédure de serrage jusqu'à ce que toutes le vis soient serrées et que le raccord soit étanche.

Matière

- – Fonte sphéroïdale EN-GJS-400 (GGG 40)
- – Revêtement EWS selon GSK, RAL-GZ 662, épaisseur de couche min. 250 µm

Attention

- Ne pas utiliser de joints de bride supplémentaires.
- Tolérance du tube (voir chapitre i)
- Inutilisable sur les tubes en acier et en acier chromé fortement allié parce que le verrouillage n'est pas garanti!
- Observer la longueur de vis

	DN	ø D (mm)	PN (bar)	L (mm)	Poids (kg)	N° CAN 411	N° CAN 412	BIM / CAD
7150050060	50	60	16	60	2.800	278276	273318	
7150065076	65	76	16	60	3.600	278277	273319	
7150080089	80	89	16	65	3.900	278278	273321	
7150100108	100	108	16	70	4.700	278279	273322	
7150100114	100	114	16	70	4.500	278279	273322	
7150125133	125	133	16	70	5.800	278281	273323	
7150150159	150	159	16	75	7.800	278282	273324	
7150150168	150	168	16	75	7.300	278282	273324	
7150200219	200	219	10	80	10.000	278283	273335	
7150201219	200	219	16	80	10.000	278283	273345	

L = Longueur montée